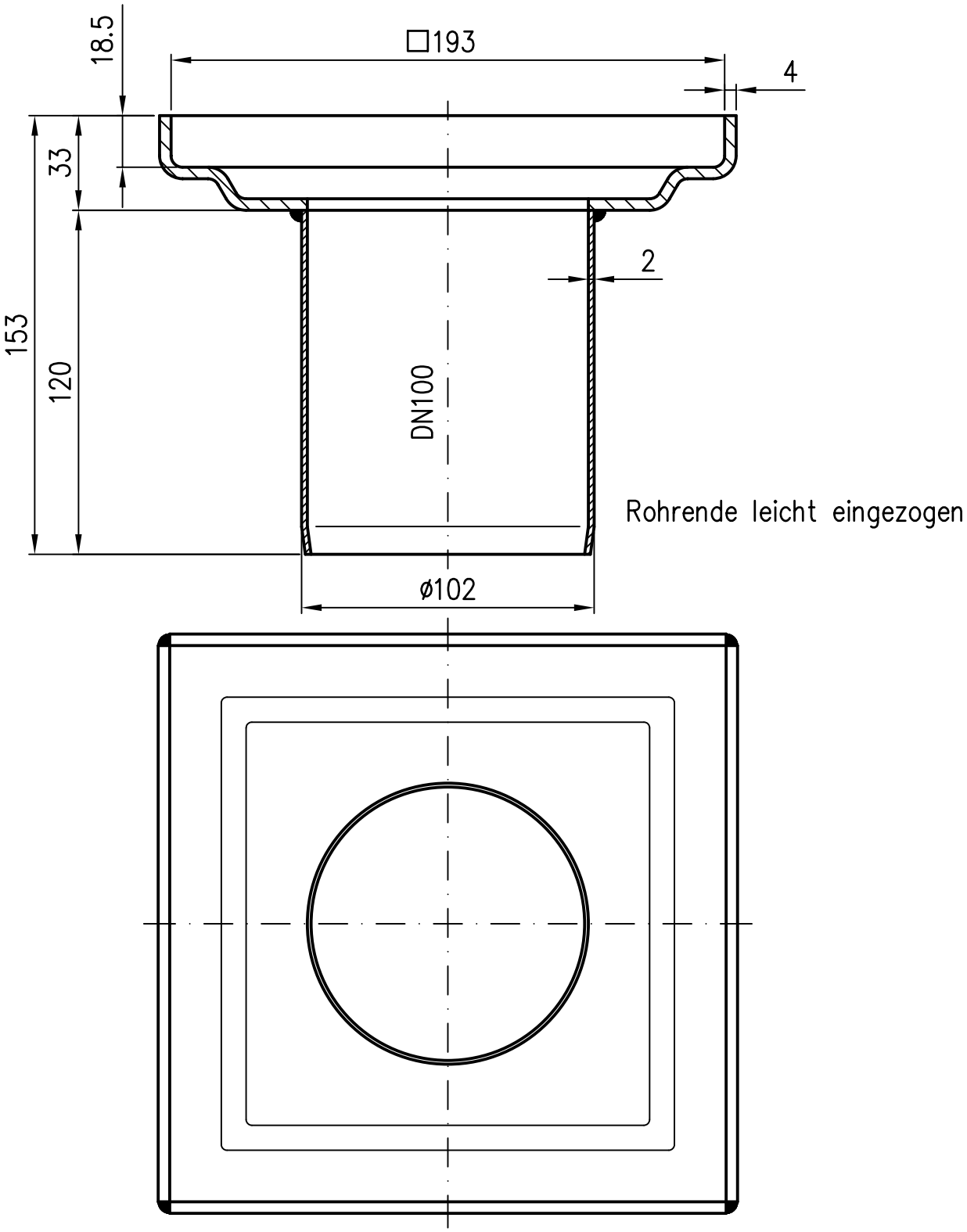

Werkstoff: E195 EN10305 feuerverzinkt
und innen beschichtet

Erstellt mit AUTOCAD 2004

Index	Änderung	Tag	Name

Maßstab	Zul. Abw.	Benennung	Zeichnungs Nr.
1:2	DIN EN1123-2	Siebaufnahme DN100	18610100W

	2008	Tag	Name
Gez.		11.06.	Koeh
Gepr.			
Norm.			

EDV-Art.Nr. 18610.100X
18610100W.DWG

Ersatz für:

ersetzt durch:

LORO

Bauvorhaben

Diese Zeichnung ist urheberrechtlich geschützt und bleibt unser Eigentum. Sie darf weder ganz noch teilweise verfielfältigt und nicht an Dritte weitergegeben werden.